Modèle	6' TL 28"
VÉHICULE	52-019
Véhicule recommandé	80 HP
Poids minimum du véhicule porteur	8500 lbs
DIMENSIONS	
Longueur de Coupe	72 "
Portée maximal de coupe (mesure prise a partir du centre du tracteur)	155 po
SPÉCIFICATION TECHNIQUES	
Rotation des couteaux +/-	910 rpm
P.T.O.	540
Clutch sur P.T.O.	Standard
P.T.O. catégorie	50
Gearbox (capacité)	60 HP
Déclencheur Système de protection	Standard
Anti projection (Chaine 3/8)	Optionnel
Roue en Arriere	Optionnel
POIDS	
Poids de la débroussailleuse	2300 lbs

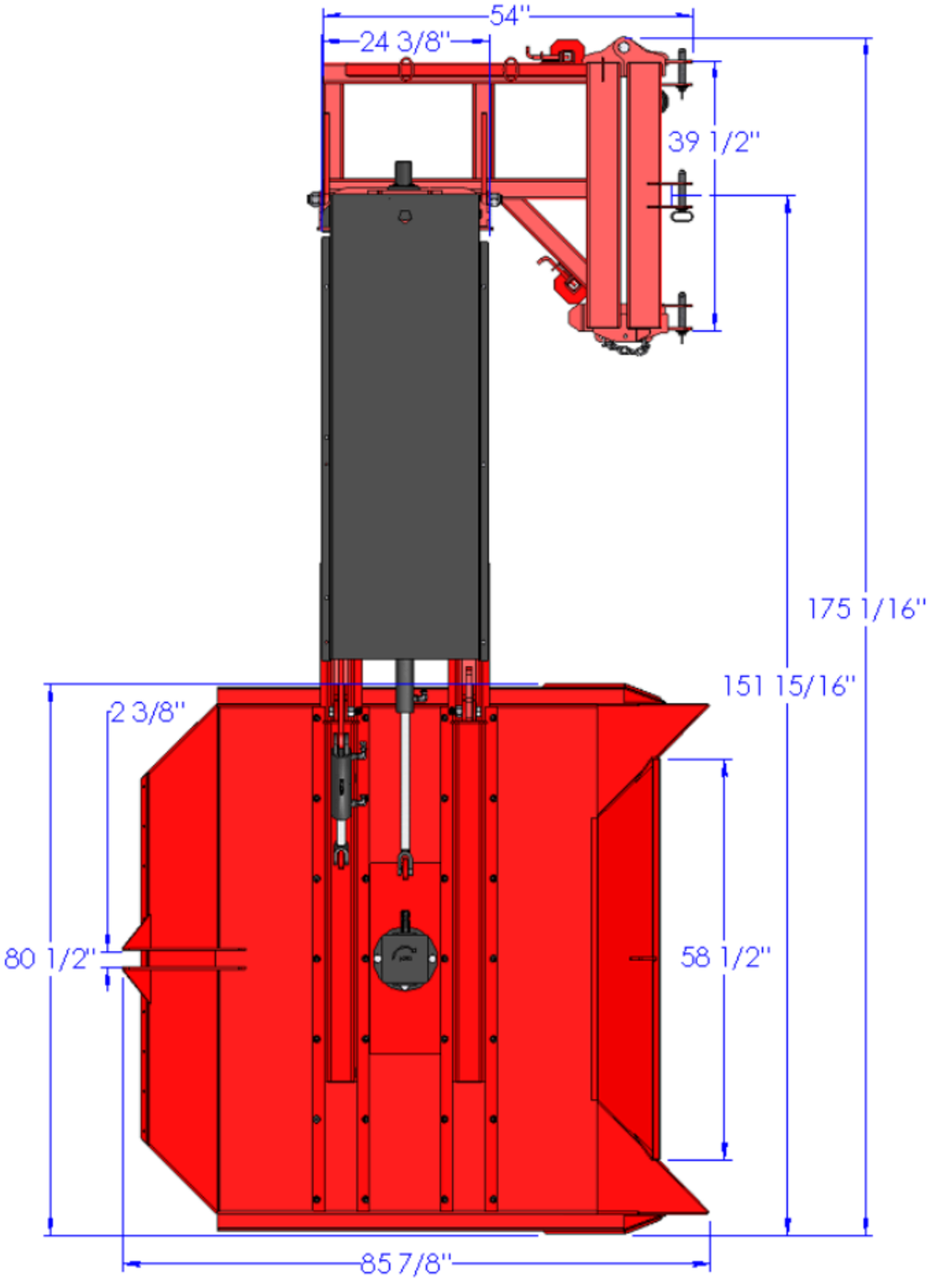
54"
24 3/8"
39 1/2"
175 1/16"
151 15/16"
2 3/8"
80 1/2"
58 1/2"
85 7/8"

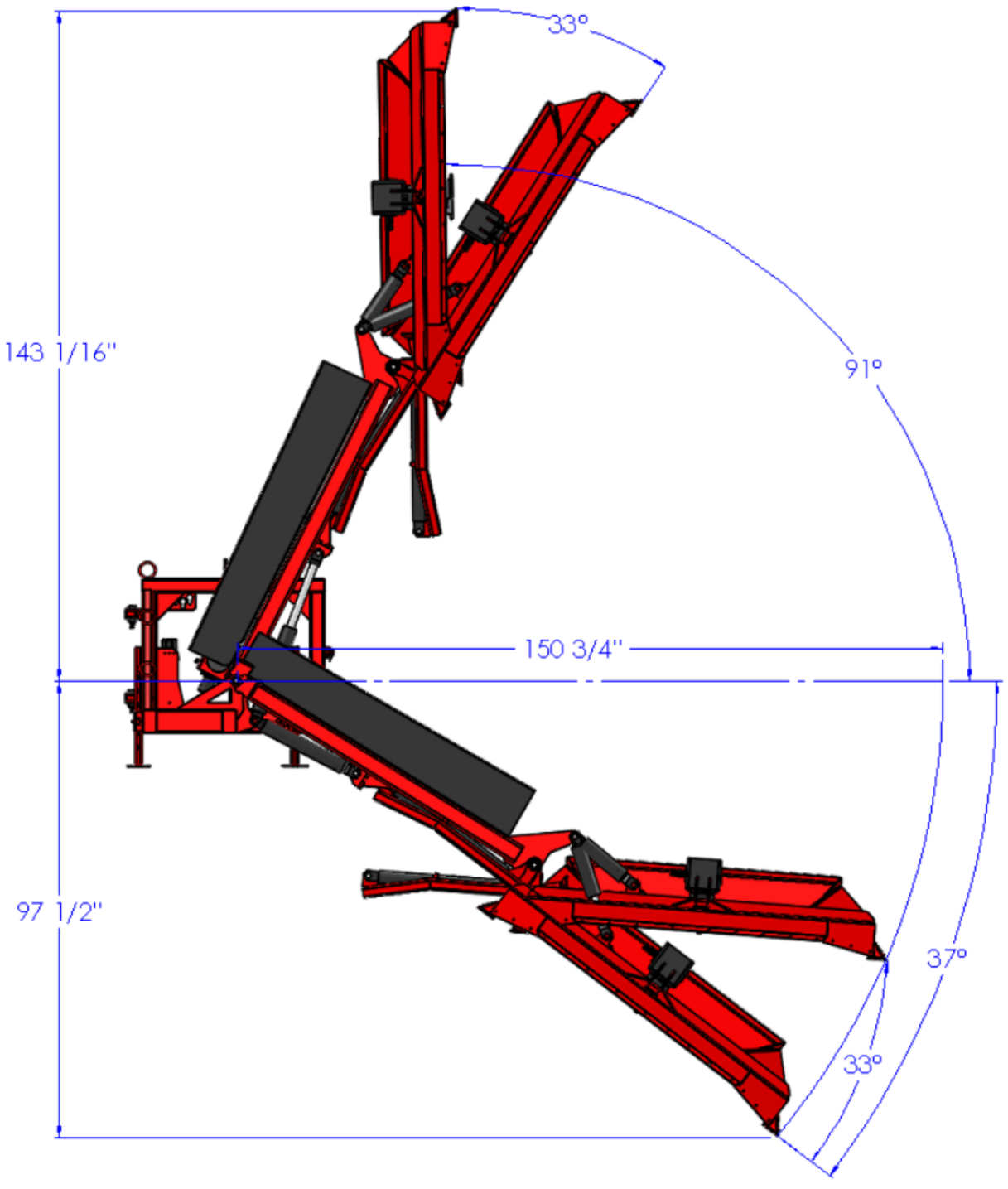
33°
143 1/16"
91°
150 3/4"
97 1/2"
37°
33°

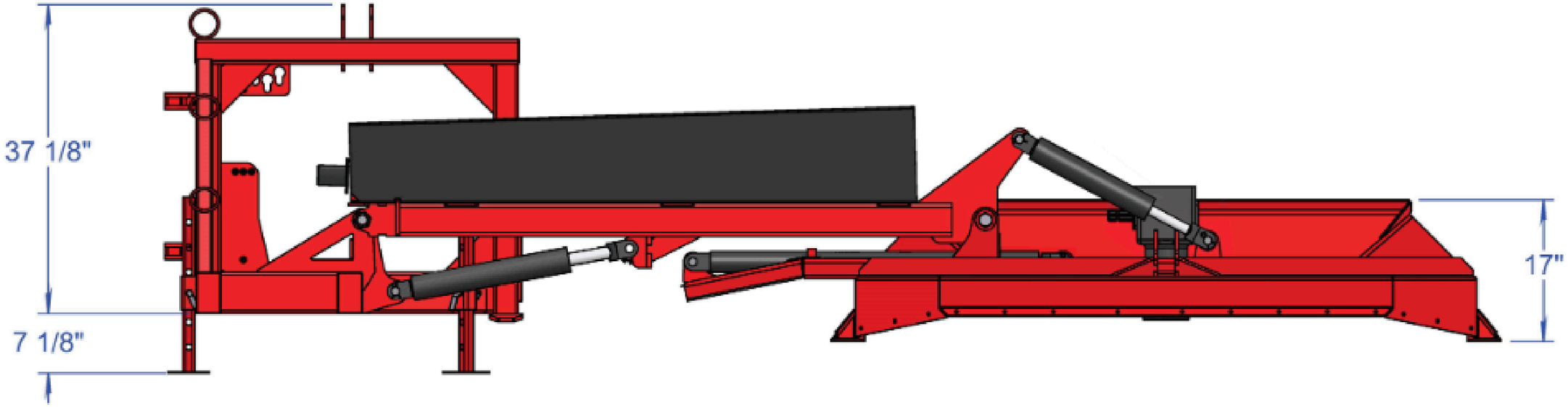
37 1/8"
7 1/8"
17"